TCH

Stromwandler mit hoher Präzision für Messung

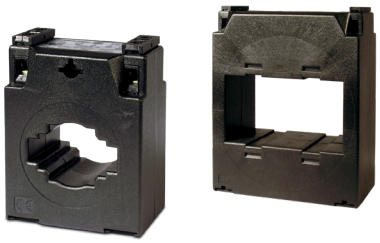

Beschreibung

- Typ: Aufsteckschiene
- Typen von 40 bis 4 000 A
- Innendurchmesser von 20,3 bis 63 mm, je nach Typ
- Abmessungen der Platine von 25 x 5 mm bis 30 x 100 mm
- Ein Blatt mit dem Zertifikat des Wandlers ist beigelegt
- Zubehör für die Befestigung auf DIN-Schiene (Typen **TCH5** und **TCH6**)
- Typen mit Sekundärstrom-Kodifizierbarkeit .../5 A (bei Bedarf .../1 A)

Anwendungen

Wandlung eines hohen Nennstroms in einen niedrigeren, um ihn mit einem Gerät messen zu können. In Installationen, bei denen die Stromversorgung zum Einbauen der Wandler unterbrochen werden kann.

Technische Merkmale

Elektrische Merkmale	Frequenz	50 / 60 Hz
	Isolationsspannung	3 kV AC
	Thermischer Kurzschlussstrom I_{th}	60 I_n
	Dynamischer Strom I_{dyn}	2,5 I_{th}
	Höhere Spannung für Material	0,72 kV AC
	Wärmeklasse	B (130 °C)
	Verkapselung	Kunststoff V0 selbstlöschend
	Sicherheitsfaktor	FS 5
	Plombierbare Sekundärklemmen	Ja
	Sekundärklemmen	IP 20
	Befestigung auf DIN-Schiene	**TCH5** und **TCH6**
Normen	**IEC 44-1, BS2627**	

Abmessungen

mm	TCH5	TCH5.2	TCH6.2	TCH6	TCH8	TCH8.3	TCH10
a	58	58	64	64	84,5	84,5	108
b	70	70	80,5	80,5	102	100	130
c	29	29	34	34	46	34	61
d	20,3	22	26	28,5	44	31	63
e	45	45	60,5	66,5	69	60,5	-
f	32	32	44	44	50	44	50
g	59	59	71	71,2	78	71	78
h	5,6	5,6	5,6	5,6	6,6	5,6	6,6
i	48	48	60	60	64	60	64
j	39	39	46	46	62	46	86
k	25,6	30,6	30,6	40,6	60,6	40,6	80,6
l	15,6	15,6	20,6	25,2	30,6	25,2	50,8

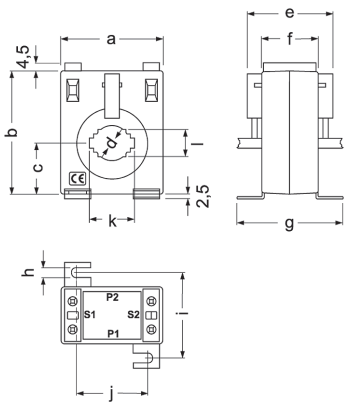

TCH12

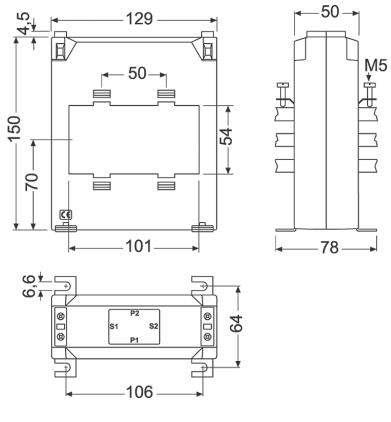

TCH

Stromwandler mit hoher Präzision für Messung

Artikelnummern

Typ	TCH 6.2				TCH 6				TCH 8			
Platine (mm)	30 x 10				40 x 10				60 x 12			
A \ V·A	Klasse 0,2S	Klasse 0,2	Klasse 0,5S	Code	Klasse 0,2S	Klasse 0,2	Klasse 0,5S	Code	Klasse 0,2S	Klasse 0,2	Klasse 0,5S	Code
50/5		0,5		**M7044B**								
60/5		0,5		**M7044C**								
100/5	1	1,5	2,5	**M70441**								
125/5	1	1,5	2,5	**M70442**								
150/5	2,5	3,5	3,5	**M70443**	1	1,25	1,5	**M70431**				
200/5	3,5	5	5	**M70444**	1,25	1,5	2	**M70432**				
250/5	5	5	5	**M70445**	1,5	1,75	2,25	**M70433**				
300/5	5	5	5	**M70446**	1,75	2	2,5	**M70434**				
400/5	7,5	7,5	7,5	**M70447**	1	5	5	**M70435**				
500/5					5	7,5	7,5	**M70436**				
600/5					5	7,5	7,5	**M70437**	5	10	10	**M70463**
750/5					7,5	10	10	**M70438**	7,5	10	10	**M70464**
800/5					7,5	10	10	**M70439**	7,5	10	10	**M70465**
1 000/5									10	15	15	**M70466**
1 200/5									10	15	15	**M70467**
1 250/5									10	15	15	**M7046A**
1 500/5									10	15	15	**M70468**
1 600/5									10	15	15	**M70469**

Typ	TCH 10				TCH 12			
Platine (mm)	50 x 50 60 x 30 80 x 30				3 x 100 x 10			
A \ V·A	Klasse 0,2S	Klasse 0,2	Klasse 0,5S	Code	Klasse 0,2S	Klasse 0,2	Klasse 0,5S	Code
800/5	7,5	10	10	**M70472**				
1 000/5	7,5	10	10	**M70473**				
1 200/5	10	10	10	**M70474**	10	15	15	**M70482**
1 250/5	10	10	10	**M7047C**	10	15	15	**M7048C**
1 500/5	10	10	15	**M70475**	10	15	15	**M70483**
1 600/5	10	10	15	**M70476**	10	15	15	**M70484**
2 000/5	10	10	15	**M70477**	10	15	15	**M70485**
2 500/5	10	10	15	**M70478**	15	20	20	**M70486**
3 000/5	10	10	15	**M70479**	20	25	25	**M70487**
3 200/5					20	25	25	**M7048B**
4 000/5					25	30	30	**M70488**